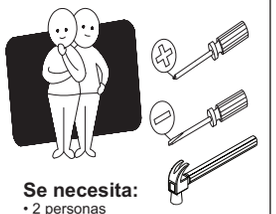

Se necesita:
- 2 personas
- 1 Desarmador estrella
- 1 Desarmador plano
- 1 Martillo

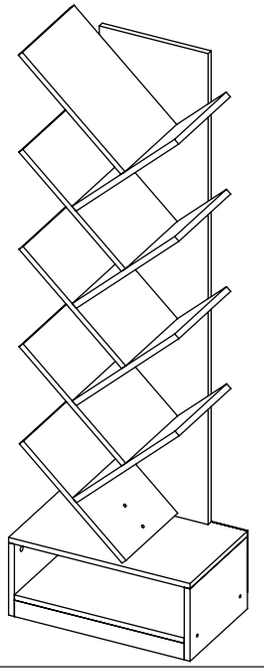

A	B	C	D	E	F
4PC	4PC	30PC	37PC	26PC	4PC
			4x40mm		

G	H	I	J	K
6PC	2PC	4PC	2PC	2PC

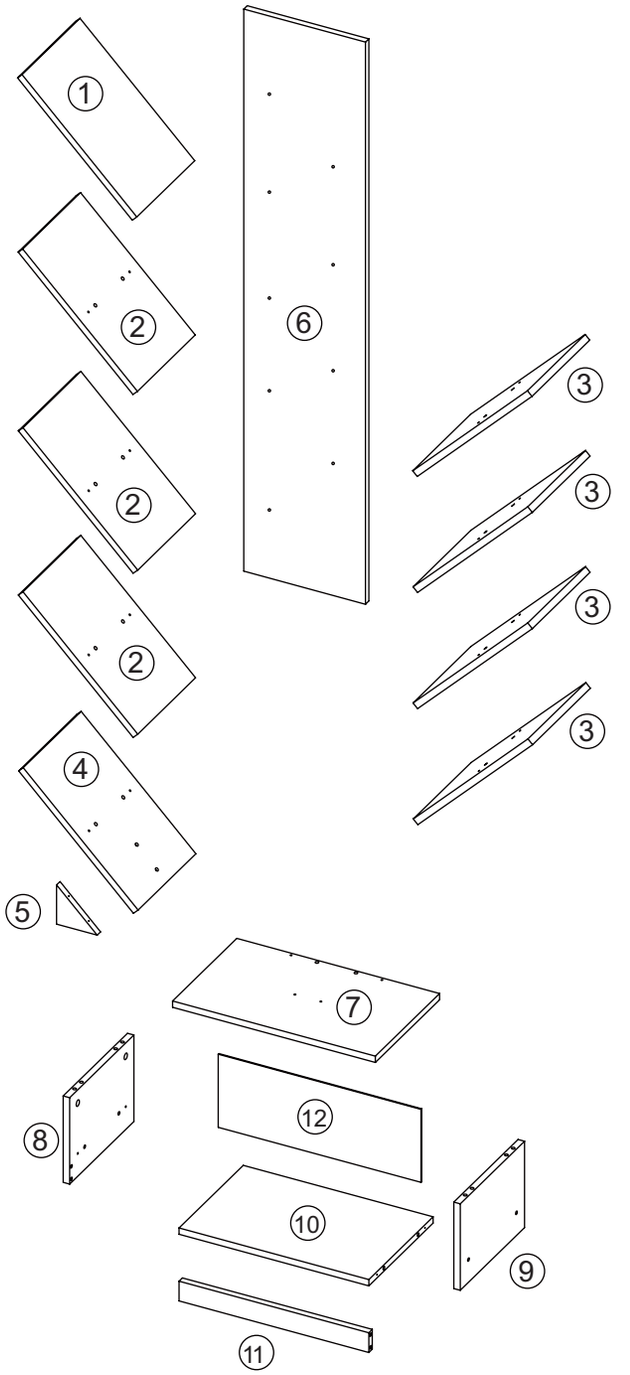

Información a tomar en cuenta

Lea las instrucciones detenidamente antes de comenzar.

Asegúrese de tener todas las herramientas necesarias. No utilice herramientas eléctricas.

Identifique y separe todos los componentes antes de comenzar el armado.

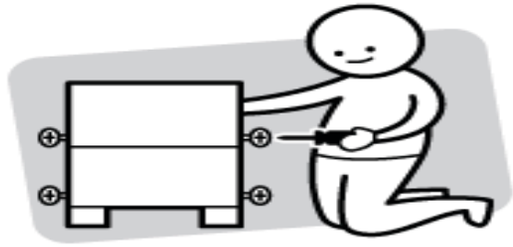

No apriete completamente todos los tornillos hasta que finalice el proceso en cada paso.

Información útil

* No use herramientas eléctricas, pueden dañar sus componentes o materiales si se usan incorrectamente.
* Los errores más comunes que se cometen durante el armado son usar la herramienta incorrecta o colocar los componentes al revés.
* Utilice siempre una superficie suave (como una alfombra o cartón) al armar su producto para evitar rayar o dañar la superficie del producto.

1

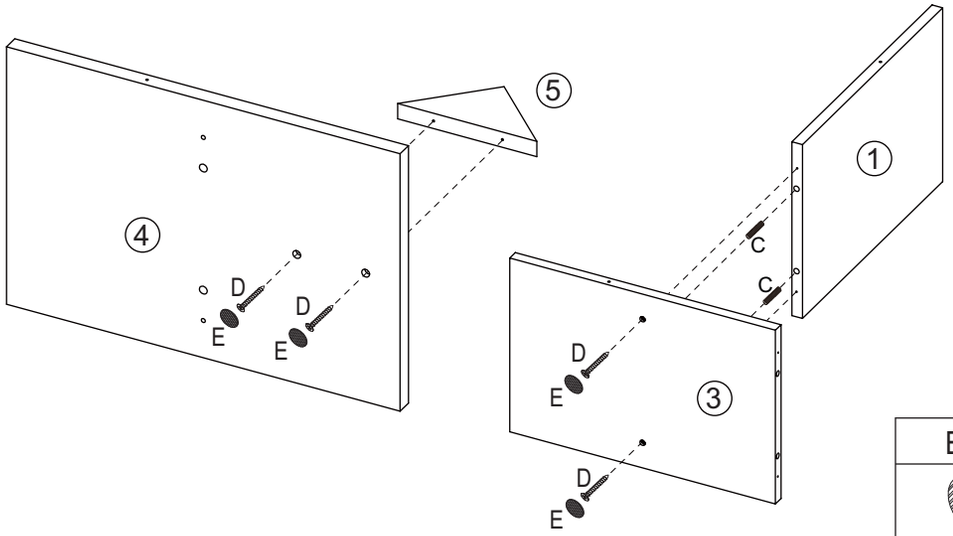

E x 4	
C x 2	D x 4

2

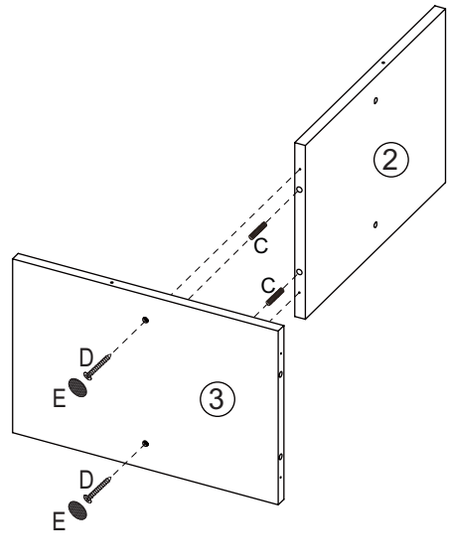

x3

E x 6	
C x 6	D x 6

3

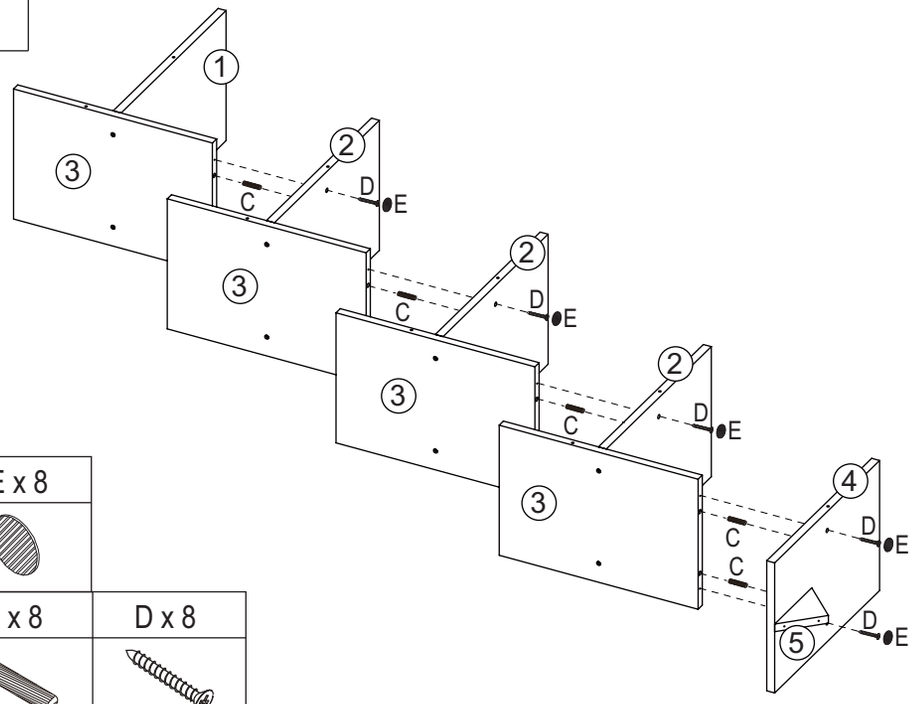

E x 8	
C x 8	D x 8

4

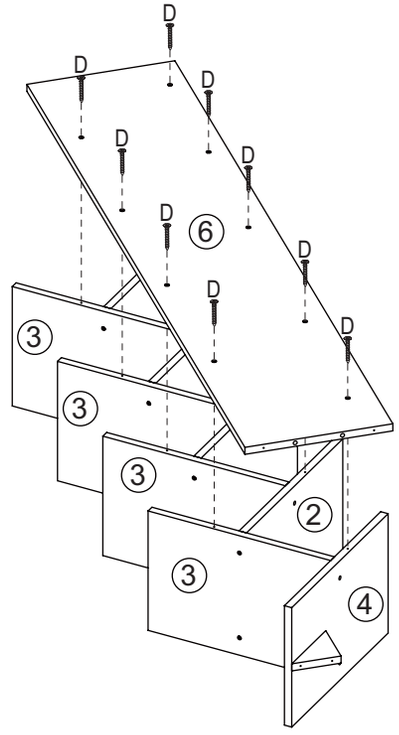

D x 9

5

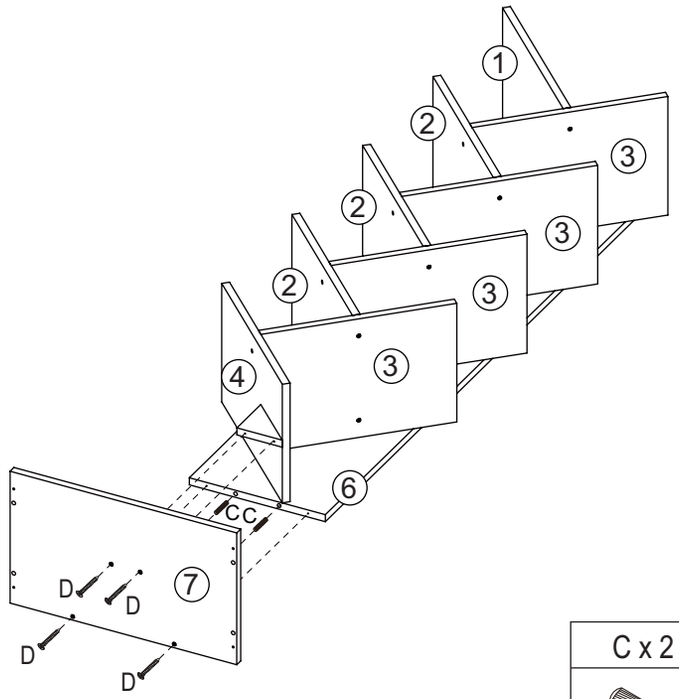

C x 2	D x 4

6

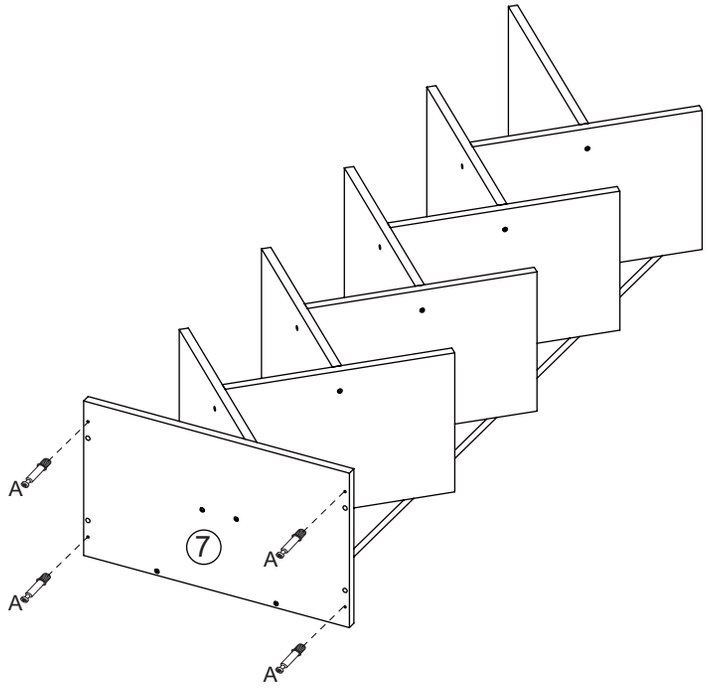

A x 4

7

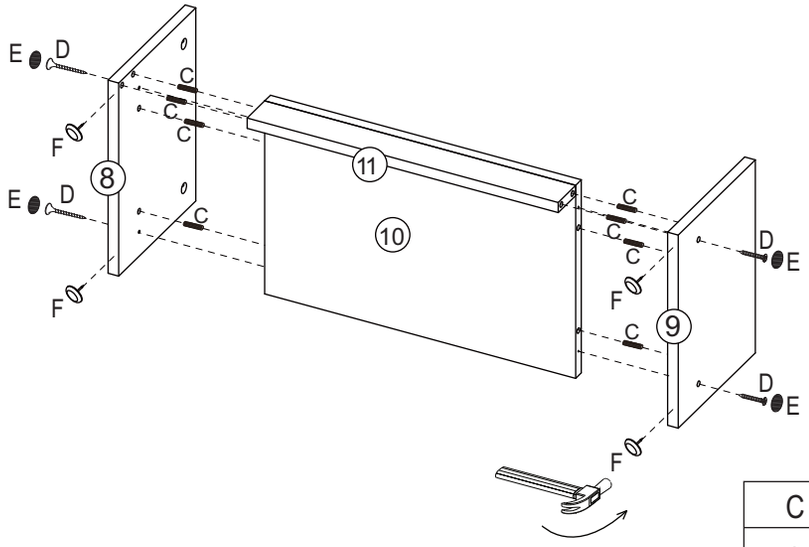

F x 4	E x 4

C x 8	D x 4

8

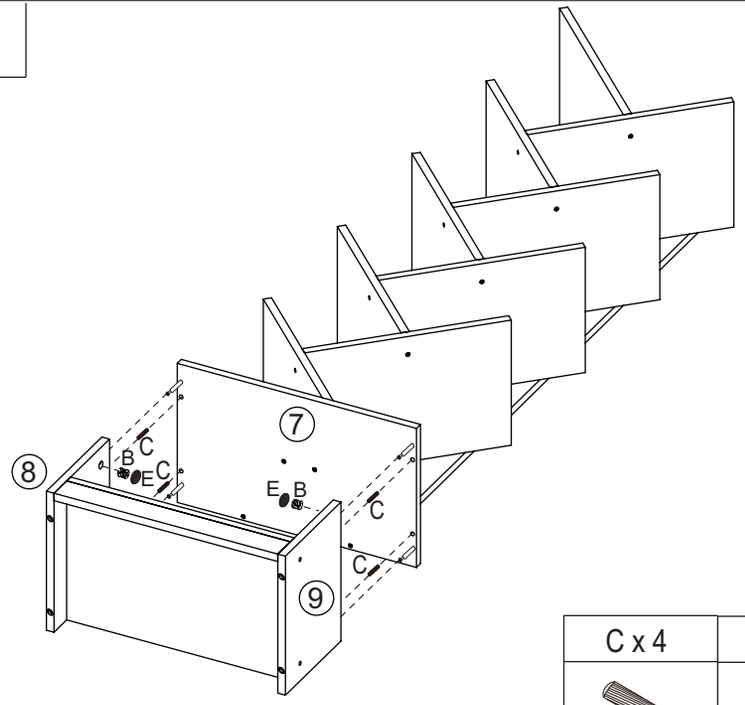

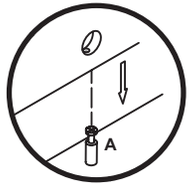

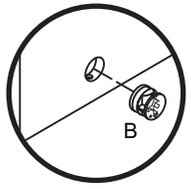

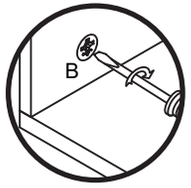

C x 4	B x 4	E x 4

9

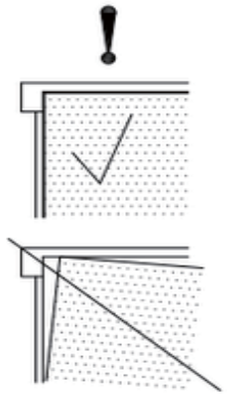

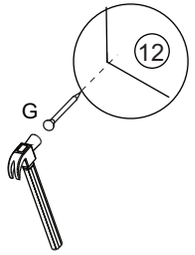

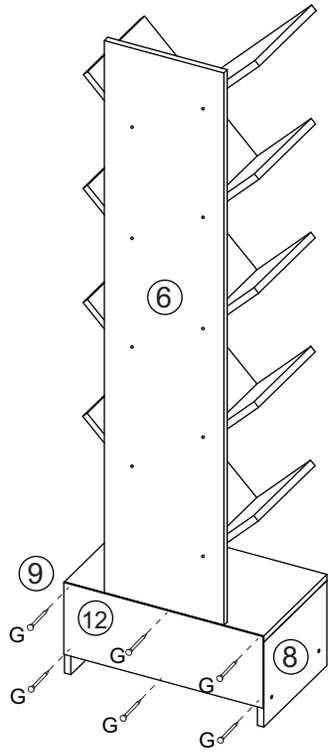

G x 6

10

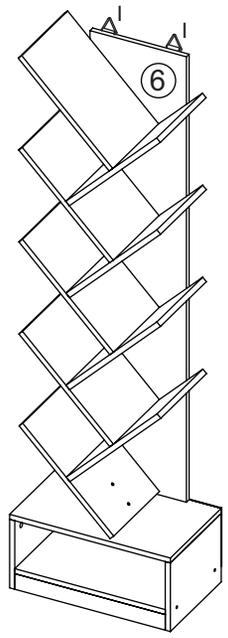

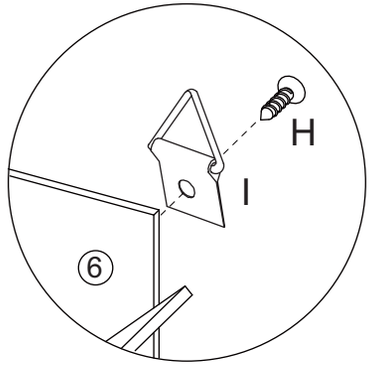

H x 2	I x 2

11

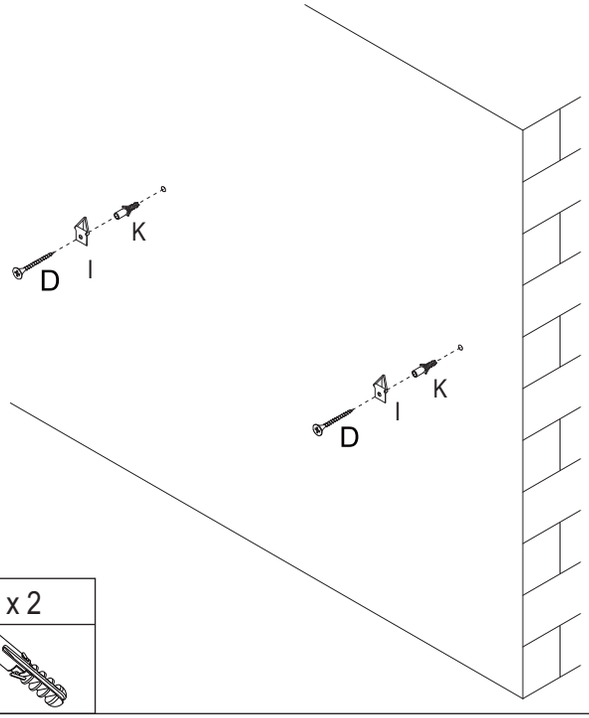

D x 2	I x 2	J x 2

12

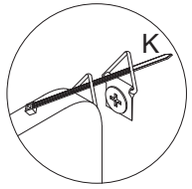

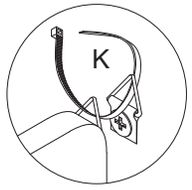

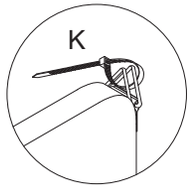

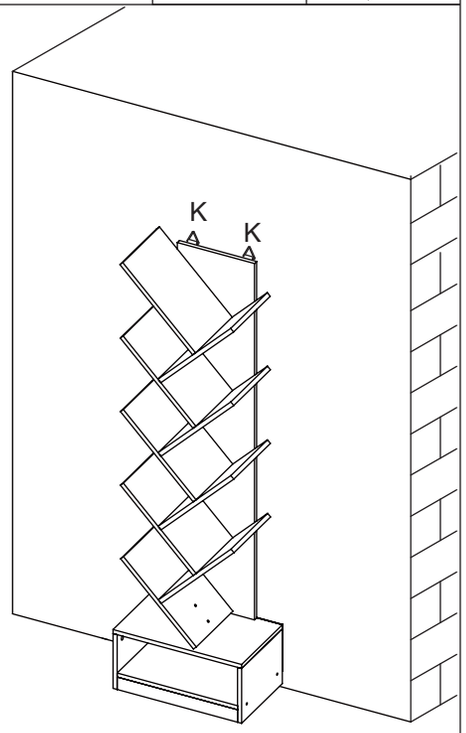

Kx 2