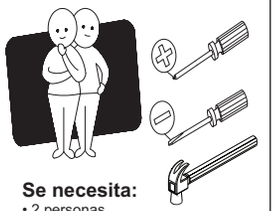

Se necesita:
- 2 personas
- 1 Desarmador estrella
- 1 Desarmador plano
- 1 Martillo

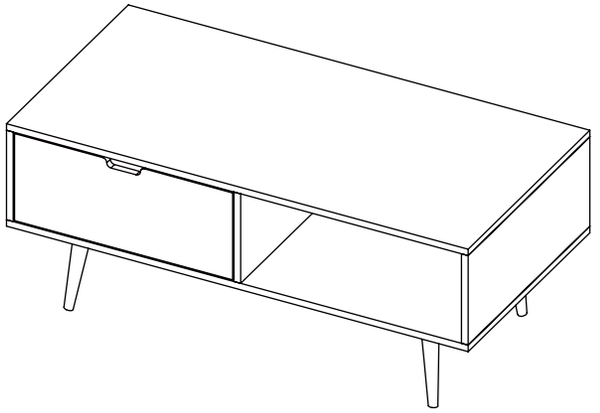

A	9PC	B	6PC	C	20PC	D	16PC	E	8PC	F	4PC
						4x40mm					
G	2PC	H	4PC	I	22PC	J	2PC	K	2PC	L	6PC
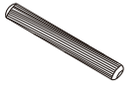				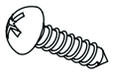 4x12mm		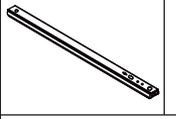				3x14mm	
M	3PC	N	2PC	O	2PC						
		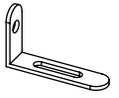									

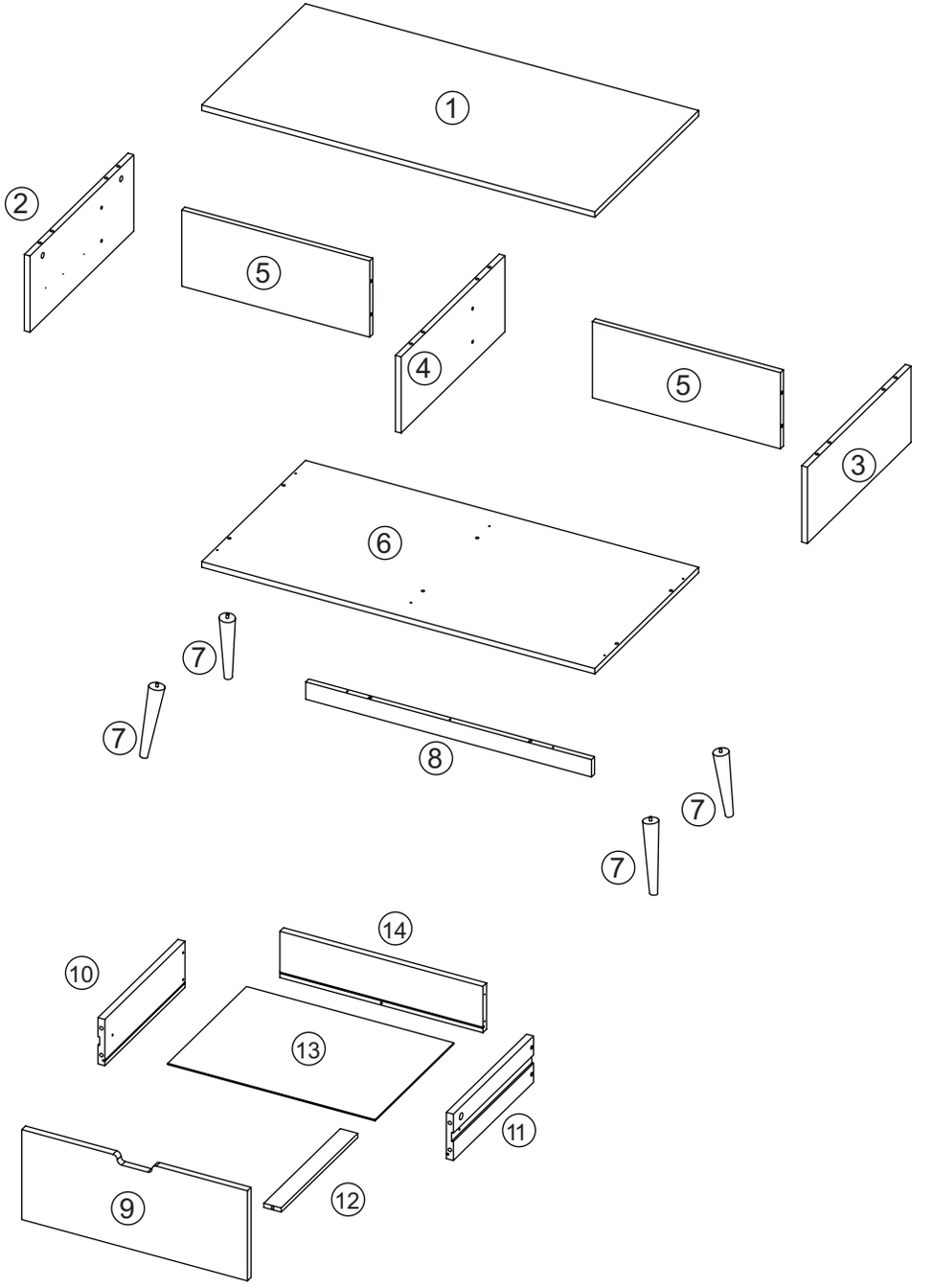

Información a tomar en cuenta

Lea las instrucciones detenidamente antes de comenzar.

Asegúrese de tener todas las herramientas necesarias. No utilice herramientas eléctricas.

Identifique y separe todos los componentes antes de comenzar el armado.

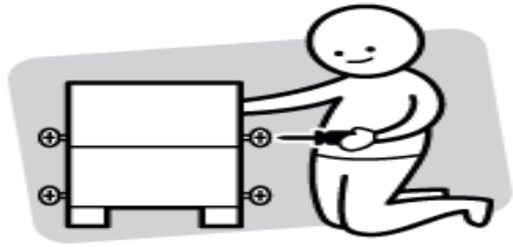

No apriete completamente todos los tornillos hasta que finalice el proceso en cada paso.

Información útil

* No use herramientas eléctricas, pueden dañar sus componentes o materiales si se usan incorrectamente.
* Los errores más comunes que se cometen durante el armado son usar la herramienta incorrecta o colocar los componentes al revés.
* Utilice siempre una superficie suave (como una alfombra o cartón) al armar su producto para evitar rayar o dañar la superficie del producto.

1

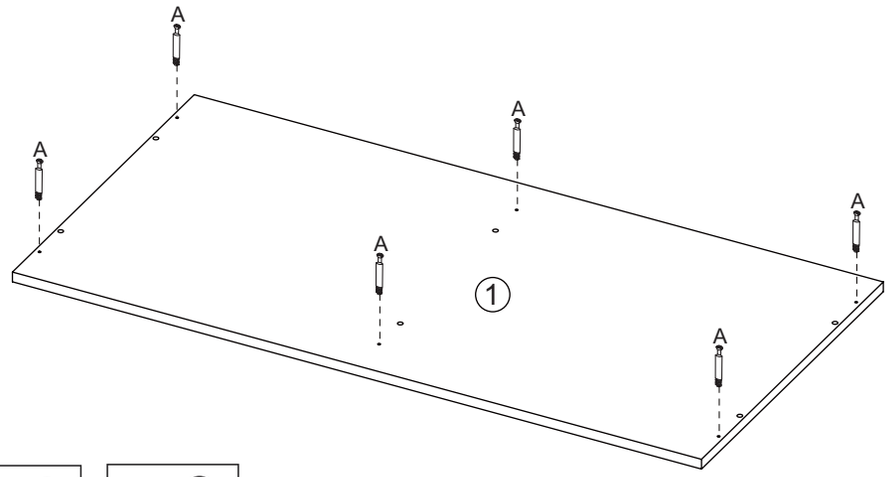

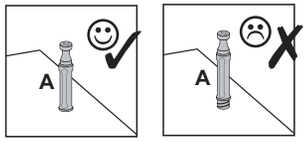

A x 6

2

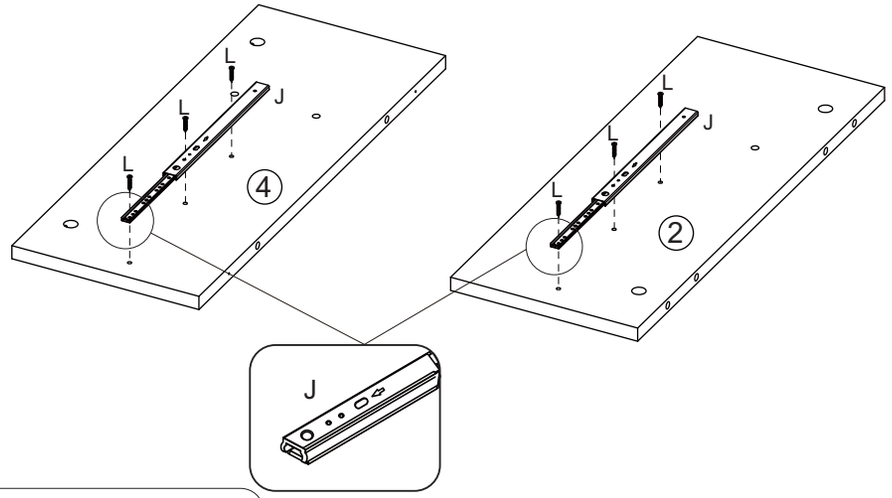

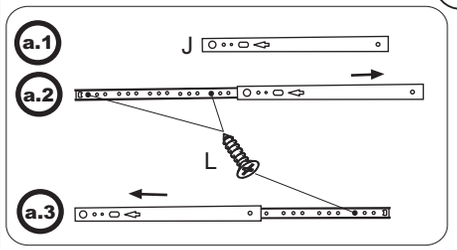

J x 2	L x 6

3

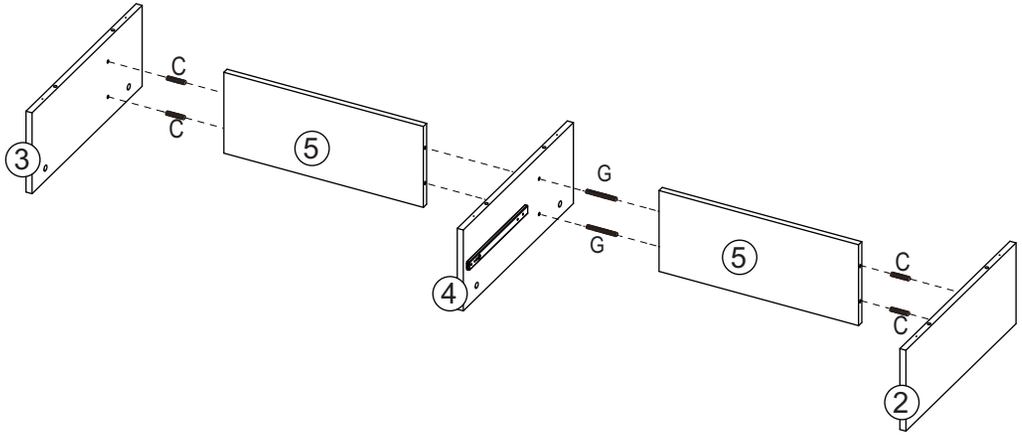

C x 4	G x 2
	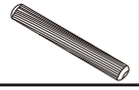

4

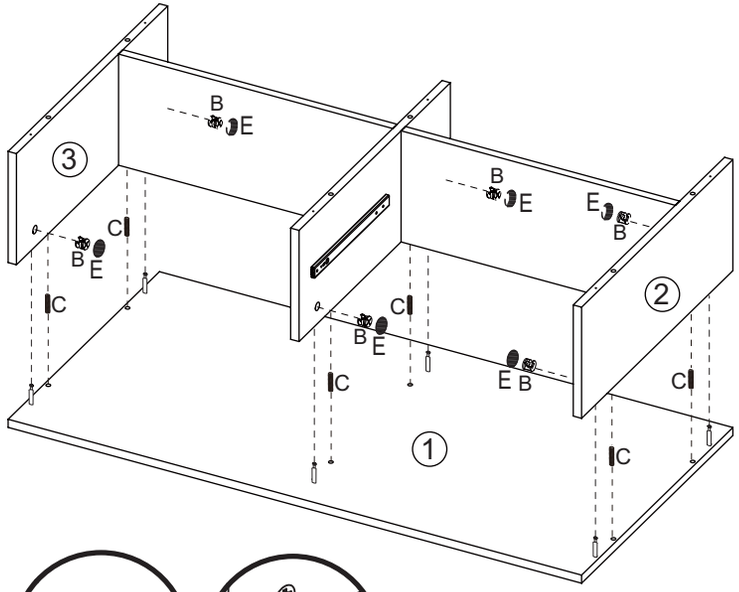

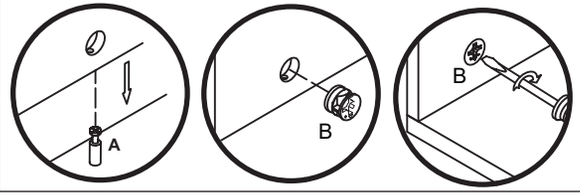

C x 6	B x 6	E x 6

5

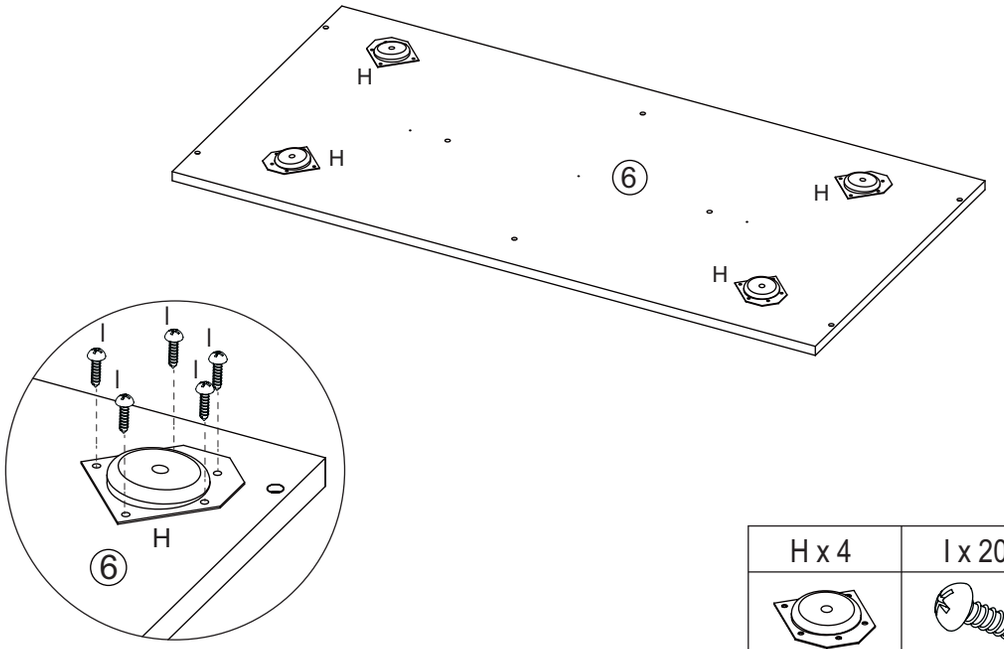

6

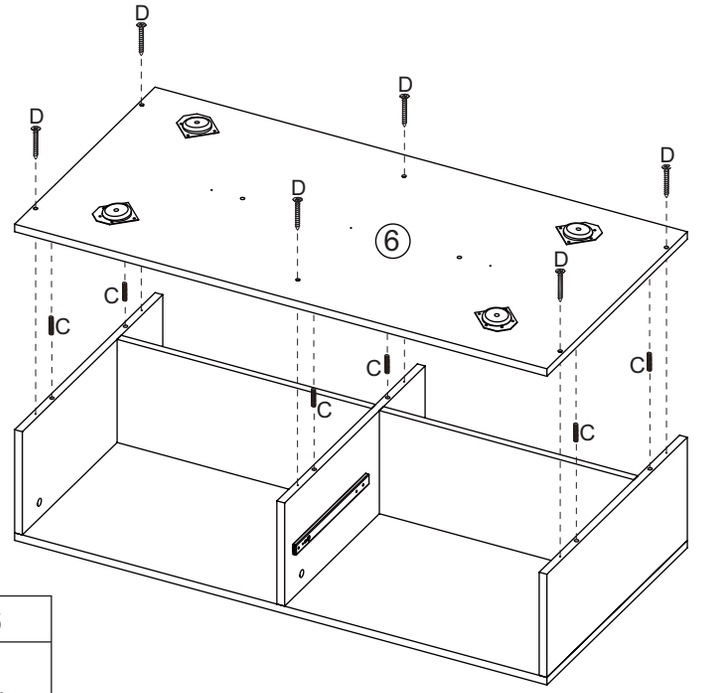

H x 4	I x 20	C x 6	D x 6
	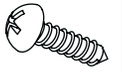		

7

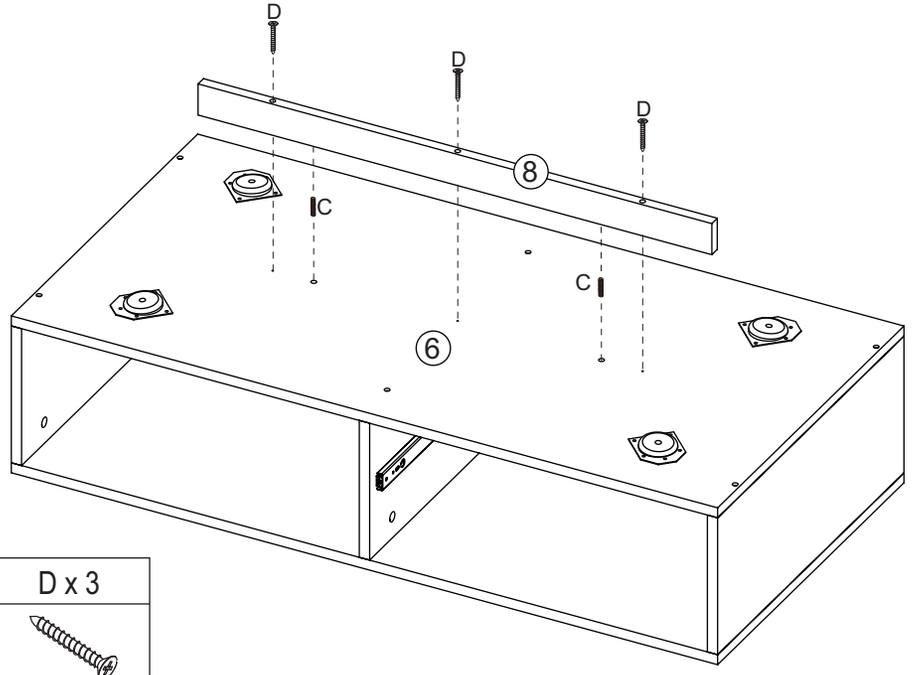

C x 2	D x 3

8

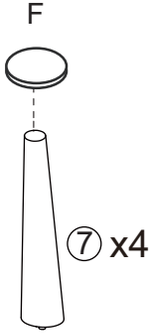

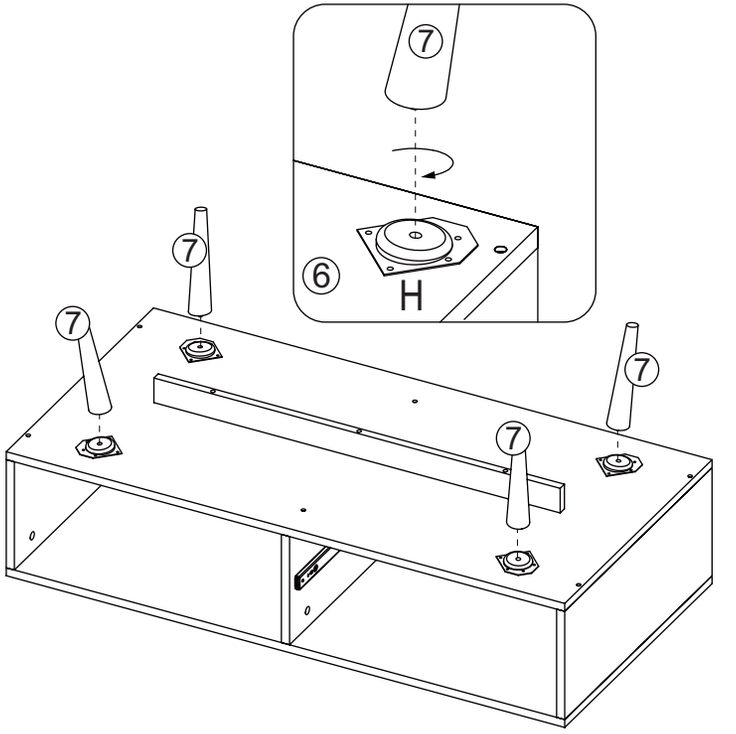

F x 4

9

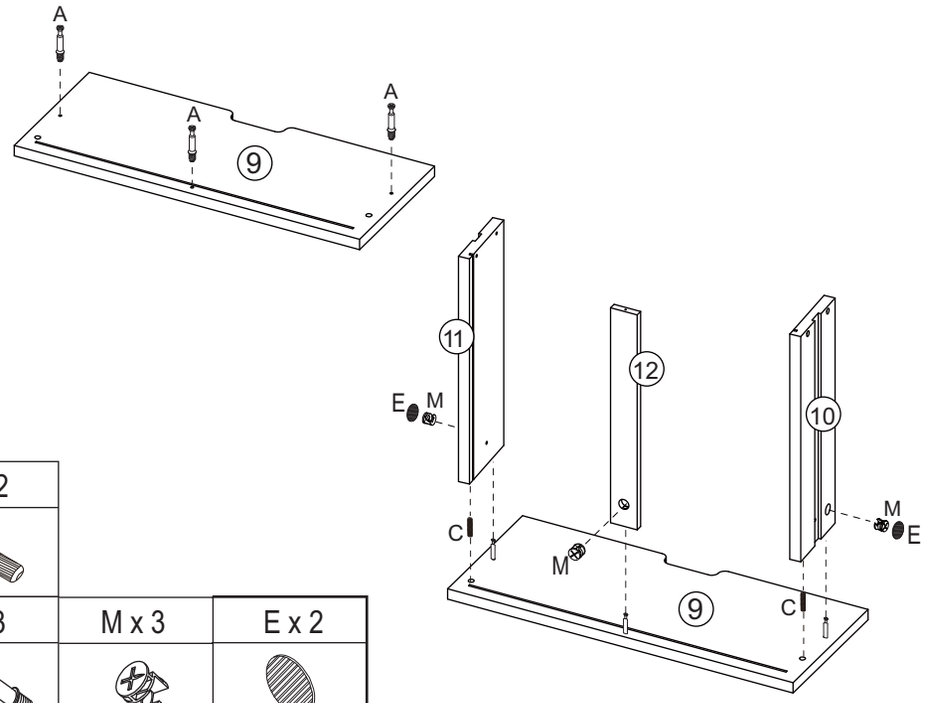

C x 2		
A x 3	M x 3	E x 2

10

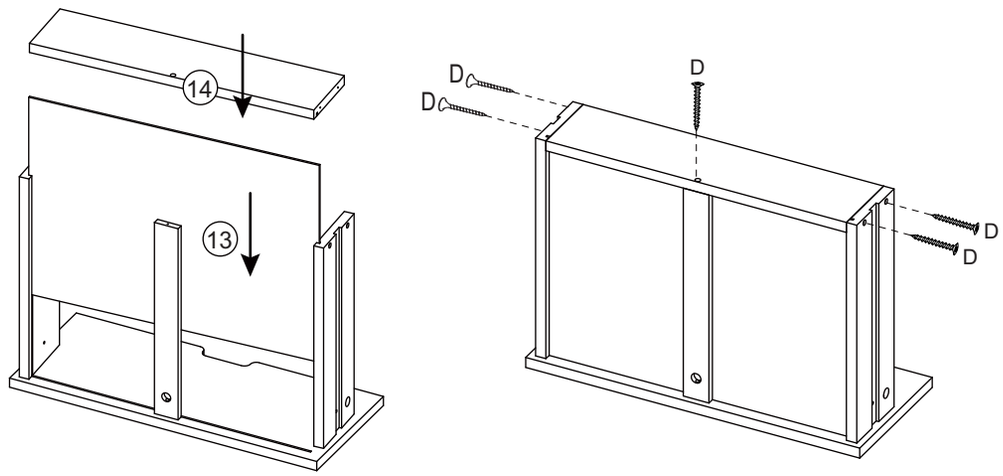

D x 5

11

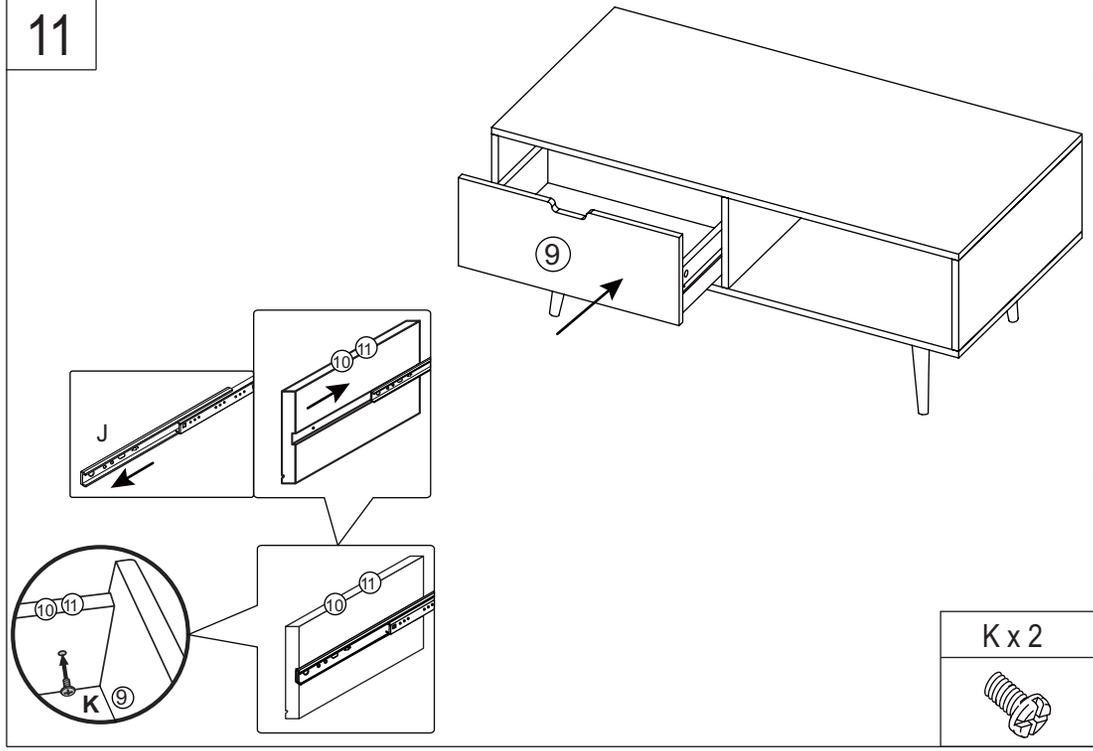

12

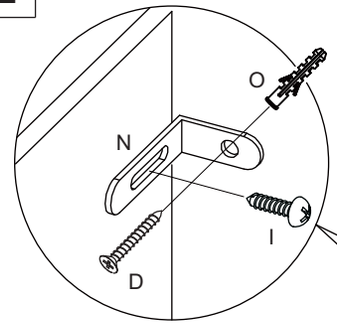

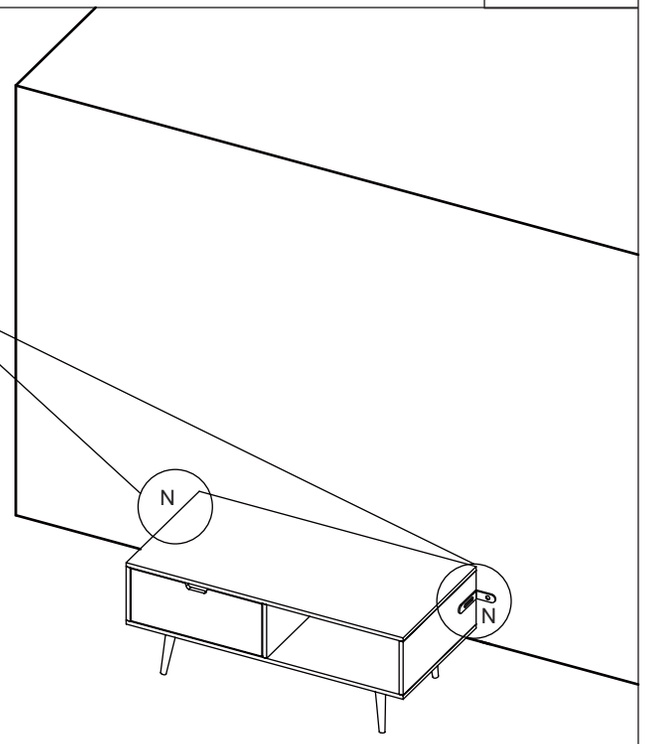

D x 2	I x 2

K x 2	N x 2	O x 2